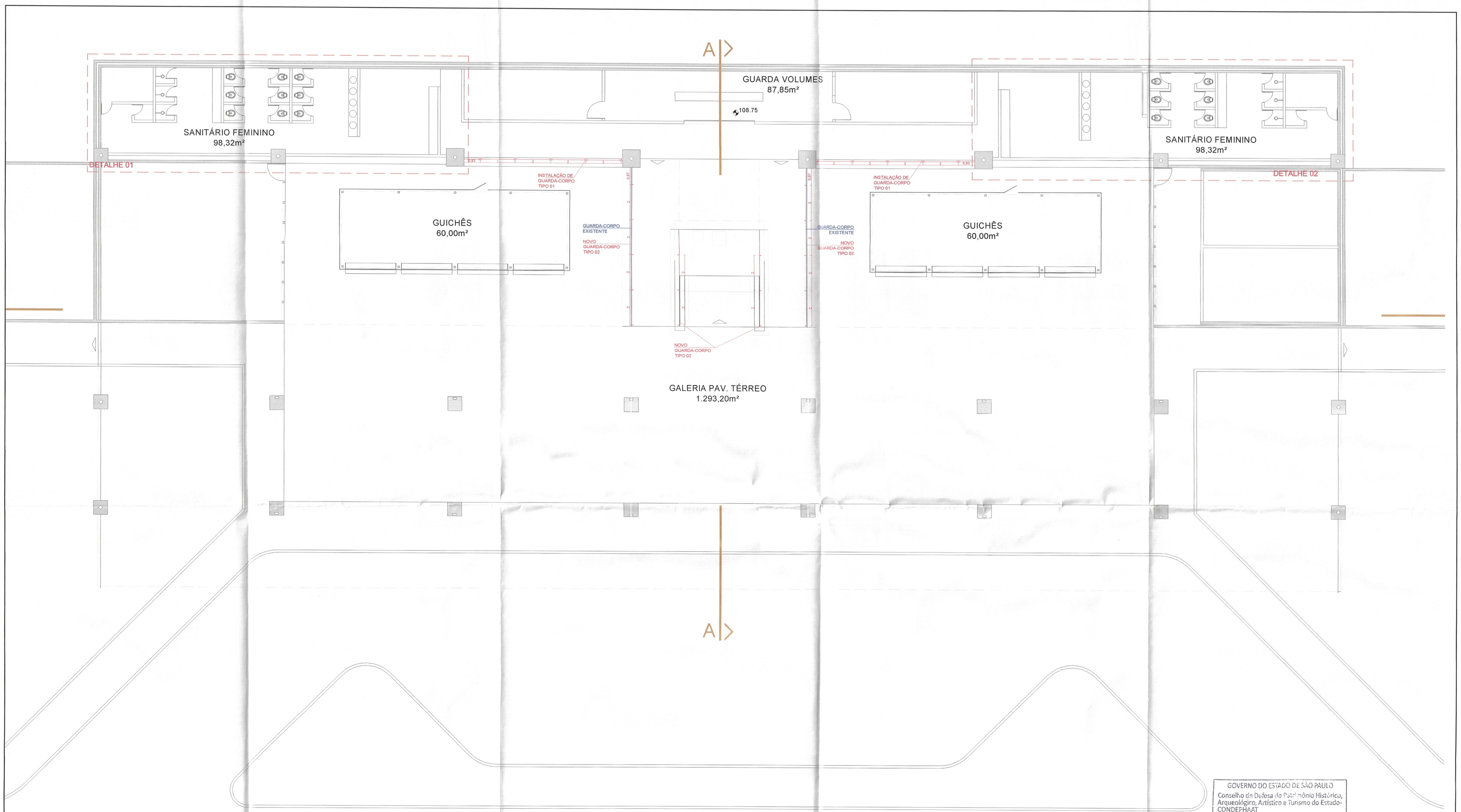

PLANTA BAIXA - PAV. TÉRREO
ESCALA 1/100

GOVERNO DO ESTADO DE SÃO PAULO
Conselho de Defesa do Patrimônio Histórico, Arqueológico, Artístico e Turismo do Estado-CONDEPHAAT
Este Projeto/Memorial descritivo, objeto de Processo nº 86270/20 foi APROVADO, com RESSALVAS em sessão de 27/6/22, constando de Ata nº 3019.

Amer Nagib Neto Junior
Diretor Técnico III
SCNST / NEPH

PREFEITURA DO MUNICÍPIO DE JAHU
SECRETARIA DE PROJETOS

PROJETO
REFORMA E ADEQUAÇÃO DA RODOVIARIA DO MUNICÍPIO DE JAHU

LOCAL
RUA HUMAITA, Nº 499 - CENTRO - JAHU-SP

REFERÊNCIA
PAVIMENTO TÉRREO - IMPLANTAÇÃO

FOLHA
01/04

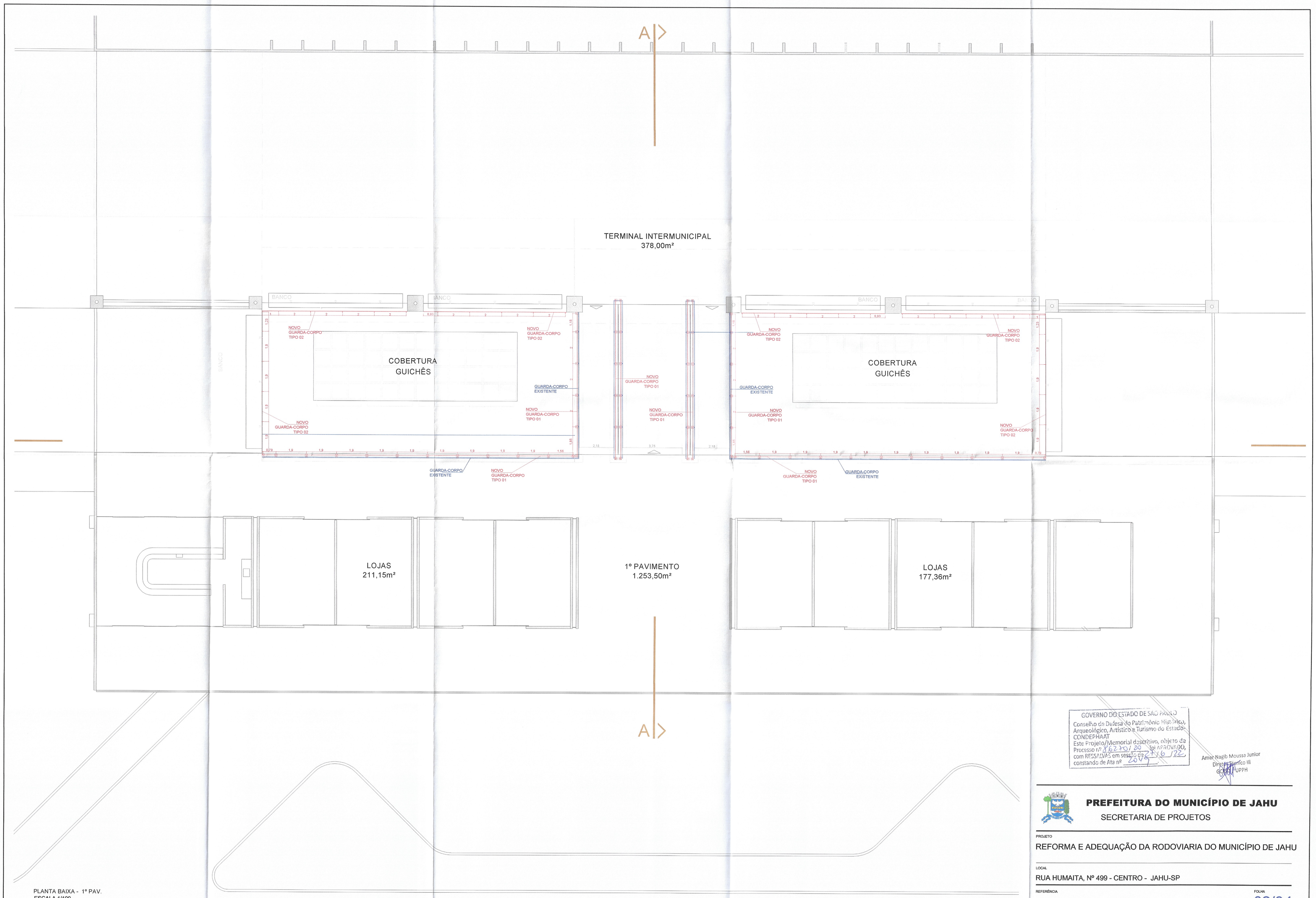

PLANTA BAIXA - 1º PAV.
ESCALA 1/100

GOVERNO DO ESTADO DE SÃO PAULO
Conselho de Defesa do Patrimônio Histórico, Arqueológico, Artístico e Turismo do Estado - CONDEPHAAT
Este Projeto/Memorial descritivo, objeto de Processo nº 762701/20 foi APROVADO, com RESSALVAS em sessão de 27/6/22 constando de Ata nº 2079

Amer Nagib Moussa Junior
Diretor Técnico III
GCPH - UPPH

PREFEITURA DO MUNICÍPIO DE JAHU
SECRETARIA DE PROJETOS

PROJETO
REFORMA E ADEQUAÇÃO DA RODOVIARIA DO MUNICÍPIO DE JAHU

LOCAL
RUA HUMAITA, Nº 499 - CENTRO - JAHU-SP

REFERÊNCIA
1º PAVIMENTO - IMPLANTAÇÃO

FOLHA
02/04

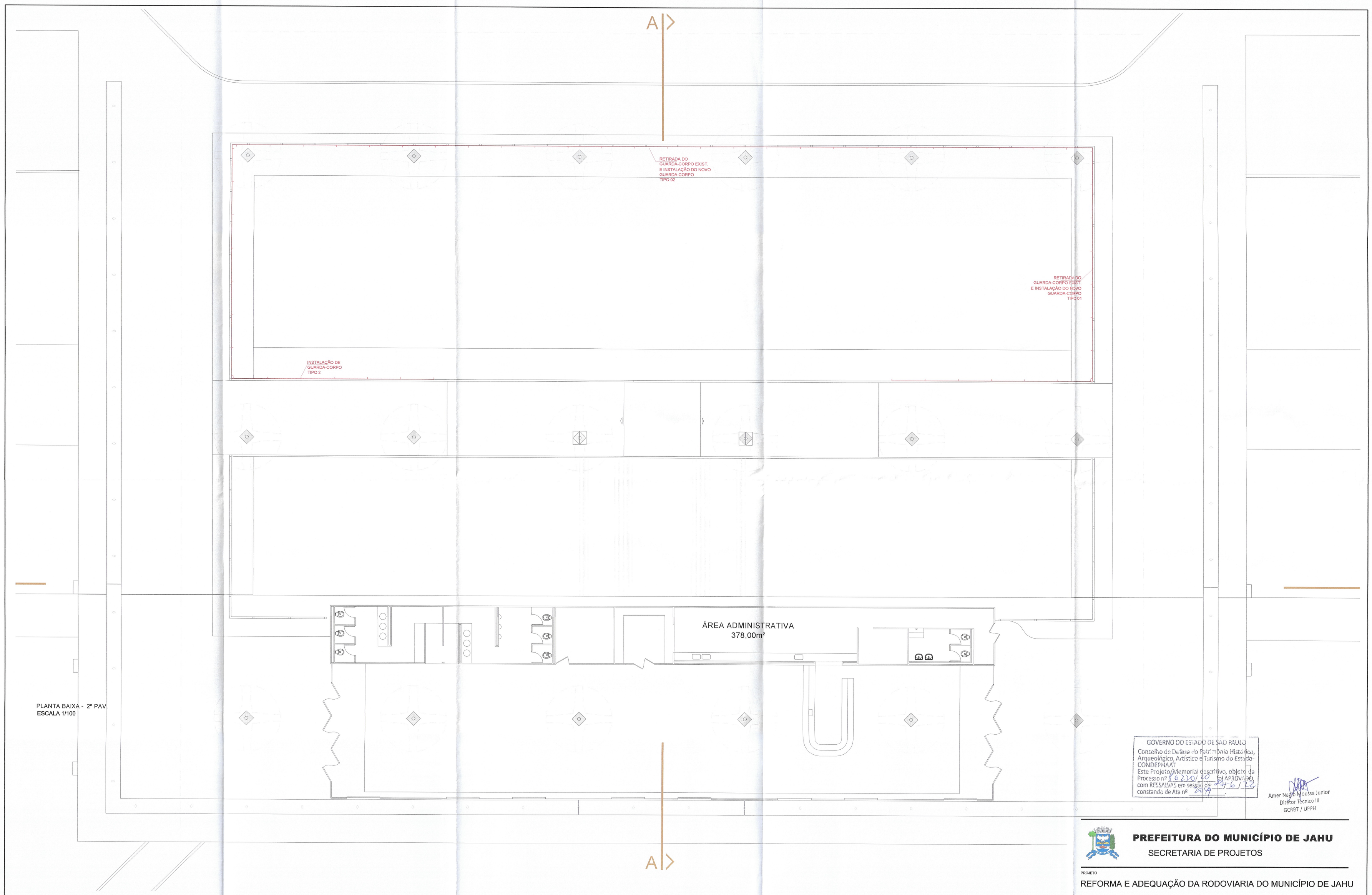

PLANTA BAIXA - 2º PAV.
ESCALA 1/100

GOVERNO DO ESTADO DE SÃO PAULO
Conselho de Defesa do Patrimônio Histórico, Arqueológico, Artístico e Turístico do Estado-CONDEPHAAT
Este Projeto/Memorial descritivo, objeto do Processo nº 62201/80 foi APROVADO, com RESSALVAS em sessão de 24/6/22 constando de Ata nº 209.

Amer Nagib Moussa Junior
Diretor Técnico III
GCRBT / UPPH

PREFEITURA DO MUNICÍPIO DE JAHU
SECRETARIA DE PROJETOS

PROJETO
REFORMA E ADEQUAÇÃO DA RODOVIARIA DO MUNICÍPIO DE JAHU

LOCAL
RUA HUMAITA, Nº 499 - CENTRO - JAHU-SP

REFERÊNCIA
2º PAVIMENTO - IMPLANTAÇÃO

FOLHA
03/04

RAMPA DE ACESSO AO TERMINAL URBANO - SEM CORRIMÃO
IMAGEM 07 - S/ ESCALA

GUARDA-CORPO EXISTENTE NO TERMINAL URBANO, PEÇA NÃO ORIGINAL
SERÁ RETIRADO E O NOVO GUARDA-CORPO DE VIDRO SERÁ INSTALADO OBTENDO UMA INTERVENÇÃO HOMOGENEA E MENOS INVASIVA
IMAGEM 08 - S/ ESCALA

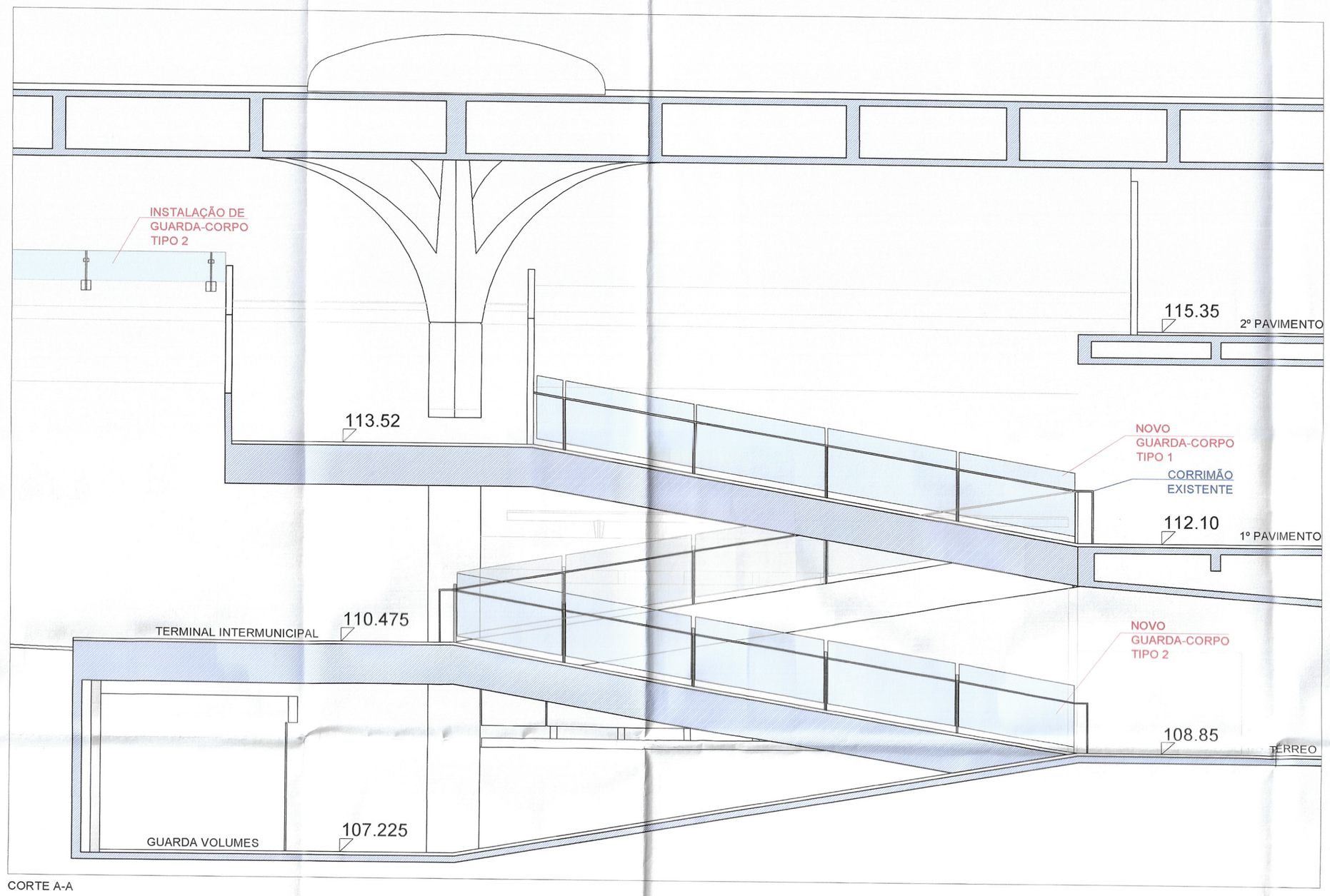

CORTE A-A
ESCALA 1:50

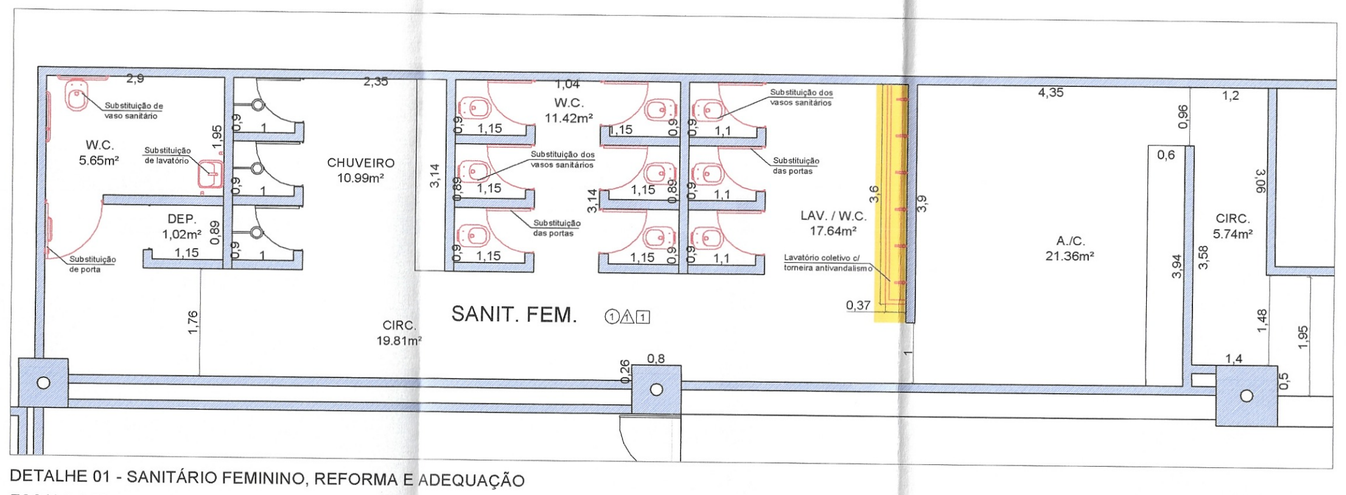

DETALHE 01 - SANITÁRIO FEMININO, REFORMA E ADEQUAÇÃO
ESCALA 1:50

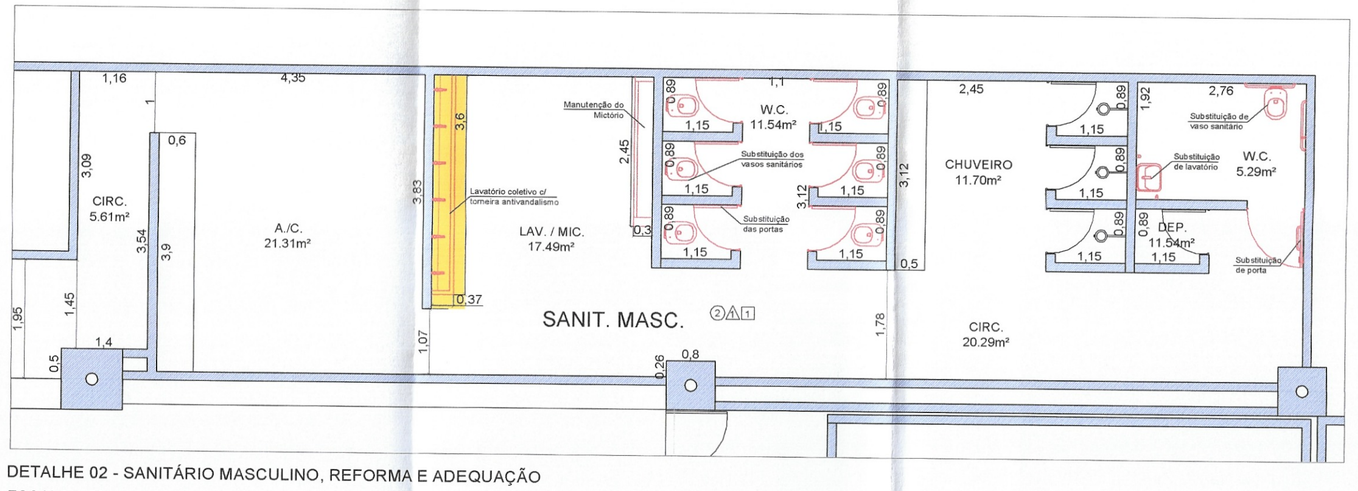

DETALHE 02 - SANITÁRIO MASCULINO, REFORMA E ADEQUAÇÃO
ESCALA 1:50

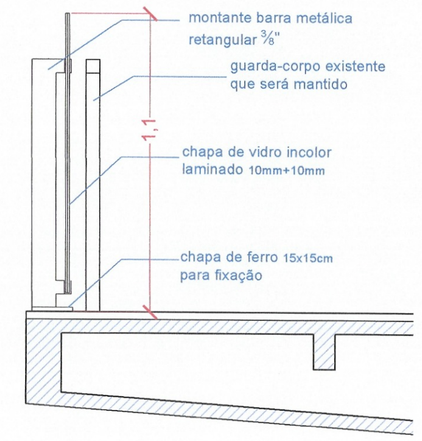

CORTE ESQUEMÁTICO - TRECHO COM CORRIMÃO
TIPO 1
SEM ESCALA

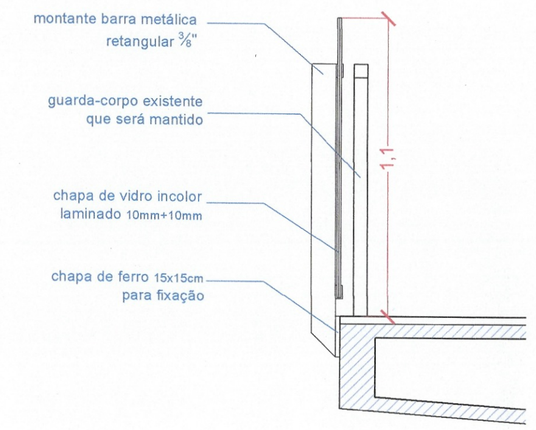

CORTE ESQUEMÁTICO - SOMENTE GUARDA-CORPO
TIPO 2
SEM ESCALA

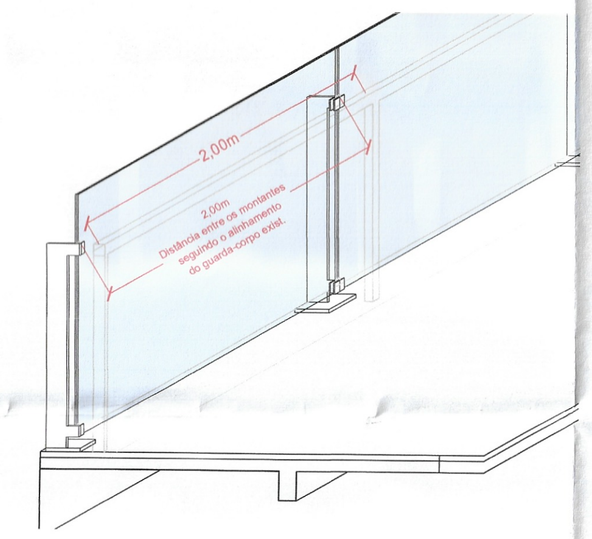

ESQUEMATIZAÇÃO DA INSTALAÇÃO DO NOVO GUARDA-CORPO
TIPO 1
SEM ESCALA

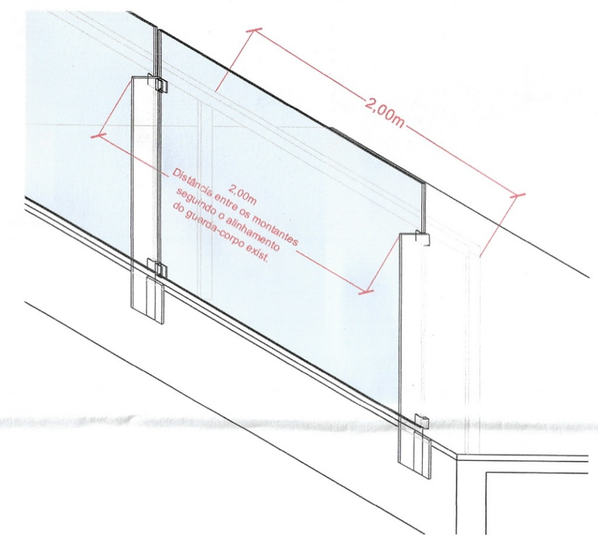

ESQUEMATIZAÇÃO DA INSTALAÇÃO DO NOVO GUARDA-CORPO
TIPO 2
SEM ESCALA

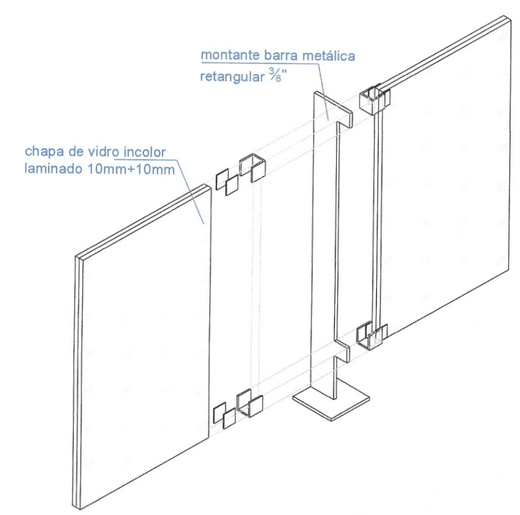

ESQUEMATIZAÇÃO DA INSTALAÇÃO DO NOVO GUARDA-CORPO
TIPO 1
SEM ESCALA

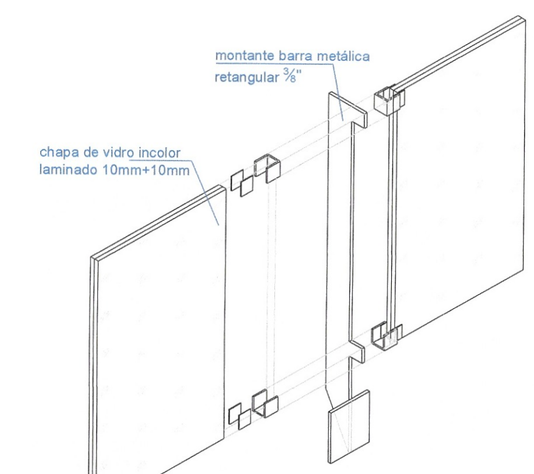

ESQUEMATIZAÇÃO DA INSTALAÇÃO DO NOVO GUARDA-CORPO
TIPO 2
SEM ESCALA

LEGENDA

(n) Piso:

(1) Retirada de piso cerâmico existente
Regularização de contra piso para assentamento de porcelanato técnico.
Assentamento de piso antiderrapante.

(2) Retirada de paviflex existente.
Regularização de contra piso para assentamento de porcelanato técnico.
Assentamento de piso antiderrapante.

(n) Parede:

(1) Substituição dos azulejos 15 x 15 cm existentes por azulejos 30 x 45 cm. Tendo em vista que a maiora dos azulejos estão trincados, quebrados e faltando em diversos pontos e considerando a dificuldade de encontrar azulejo com a medida original, utilizaremos azulejos da mesma cor entretanto com a medida disponibilizada de forma consolidada no mercado.

(n) Forro:

(1) Pintura do forro com tinta látex

EXISTENTE | DEMOLIR | CONSTRUIR

GOVERNO DO ESTADO DE SÃO PAULO
Conselho de Defesa do Patrimônio Histórico, Arqueológico, Artístico e Turístico do Estado
CONDEPHAAT
Processo nº 86270/20 foi APROVADO com RESSALVAS em sessão de 27/6/22 constando de Ata nº 2045.

Amer Nagib Moussa Junior
Diretor Tecnico III
GCRBT / UPPH

PREFEITURA DO MUNICÍPIO DE JAHU
SECRETARIA DE PROJETOS

PROJETO
REFORMA E ADEQUAÇÃO DA RODOVIARIA DO MUNICÍPIO DE JAHU

LOCAL
RUA HUMAITA, Nº 499 - CENTRO - JAHU-SP

REFERÊNCIA
DETALHAMENTO, CORTE E PERSPECTIVA

FOLHA
04/04